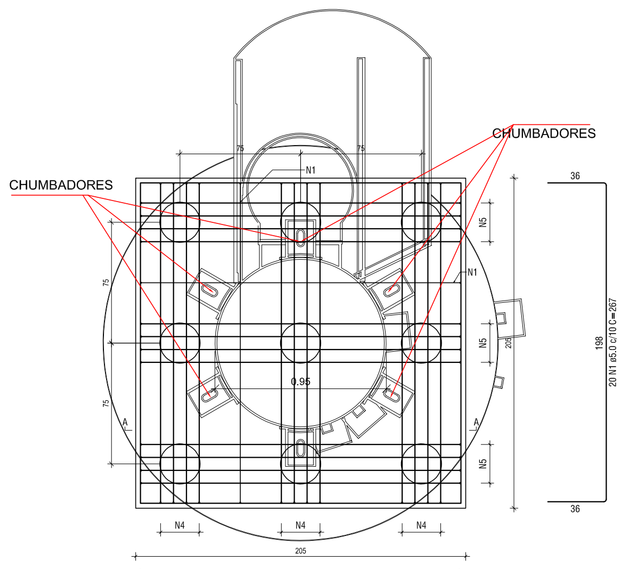

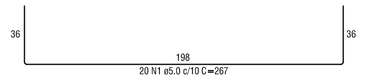

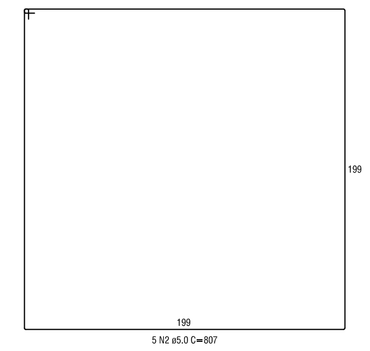

NIVEL 000
B1
9xC25
PLANTA
Escala: 1:25

CORTE A-A
Escala: 1:25

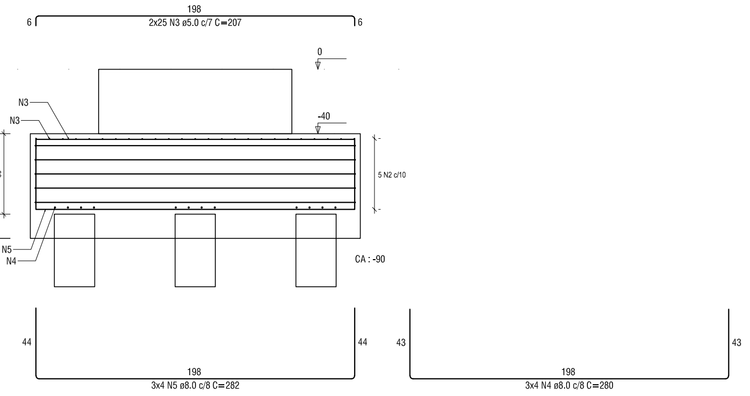

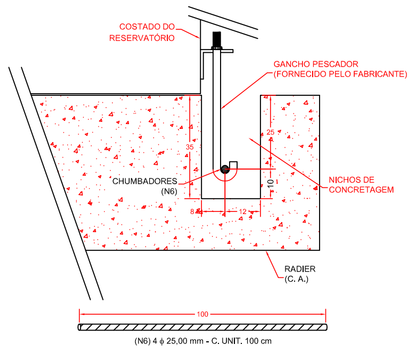

DETALHE DOS CHUMBADORES

SEM ESCALA

DETALHE DA ARMADURA - CORTE A-A

ESCALA 1:40

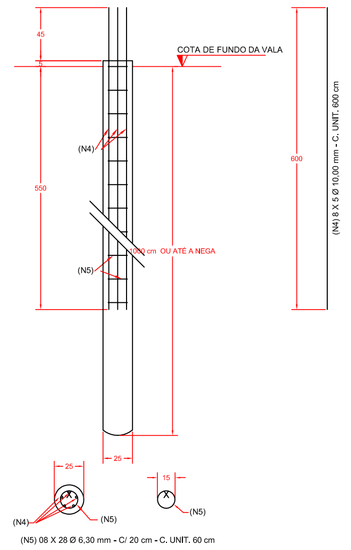

09 ESTACAS Ø 25 cm 10,00metros

ESTACAS E: A E L: ESTACAS ESCAVADAS MOLDADAS "in loco", DIÂMETRO DE 25 cm, DE CONCRETO ARMADO CONFORME DETALHAMENTO.

DETALHE DAS ESTACAS

S/ESCALA

RELAÇÃO DO AÇO

B1

AÇO	N	DIAM (mm)	QUANT	C.UNIT (cm)	C.TOTAL (cm)
CA60	1	5.0	40	267	10680
	2	5.0	5	807	4035
	3	5.0	50	207	10350
CA50	4	8.0	12	280	3360
	5	8.0	12	282	3384

RESUMO DO AÇO

AÇO	DIAM (mm)	C.TOTAL (m)	QUANT + 0% (Barras)	PESO + 0% (kg)
CA50	8.0	67.4	6	26.6
CA60	5.0	250.7	21	38.6

PESO TOTAL (kg)	
CA50	26.6
CA60	38.6

Volume de concreto (C-25) = 2,67 m³
Área de forma = 5,33 m²

APOIO
Arquitetura em Projetos

Arquitetura em Projetos
Tel.: (44) 3639-4057 (44) 9973-5458 (44) 8401-4168
End.: Rua Santo André, nº 2171, Jd. São Cristóvão
Cep. 87507-230 - Umuarama-Pr.
E-mail: apoioarquiteturaeengenharia@hotmail.com
Homepage: apoioarquitetura.com.br
Resp. Téc: Elson Henrique - CAU A95934-0

SECRETARIA DE SEGURANÇA PÚBLICA

PARANÁ
GOVERNO DO ESTADO
SECRETARIA DA SEGURANÇA PÚBLICA

SECRETARIA DA SEGURANÇA PÚBLICA
BASE OPERACIONAL INTEGRADA

PROJETO ESTRUTURAL

PROJETO/OBRA:
CONSTRUÇÃO DE BASE OPERACIONAL INTEGRADA EM ALVENARIA, CONSTRUÇÃO DE CANIL EM ALVENARIA, CONSTRUÇÃO DE LAVATÓRIO DE VEÍCULOS
LOCAL DA OBRA:
AV. PORTO ALEGRE, Nº SN, LOTE: 08 QUADRA: Q1, VILA RURAL QUERENCIA UNIDA
QUERÊNCIA DO NORTE-PR, CEP.: 87.930-000

CONTEÚDO:
BASE CX ÁGUA

RESP. TÉCNICO:
ELSON HENRIQUE CAMPOS BENTO
ARQUITETO E URBANISTA / CAU A95934-0

PROPRIETÁRIO:
MUNICÍPIO DE QUERENCIA DO NORTE
CNPJ: 76.973.692/0001-16

CÓDIGO
PRANCHA
01/01
ESCALA
INDICADA
DATA
NOVEMBRO DE 2021
PRANCHA